INSTEON

Getting Started with Insteon Dimmer Keypad (6 Button)

Comment démarrer à l'aide du Insteon Dimmer Keypad

Get Started

Démarrage

insteon.com/get-started-2334-392

What's Included with your Dimmer Keypad

Accessoires inclus avec votre Insteon Dimmer Keypad

Insteon Dimmer Keypad (6-Button)

Wire Nuts

Capuchons de connexion

Only connect dimmable bulbs to Dimmer Keypad.

Ne branchez que des ampoules à incandescence dans le Dimmer Keypad.

866-243-8022

Have questions? We have answers.

insteon.com/support

For more documentation, visit:

Pour plus d'informations, veuillez visiter :

insteon.com/get-started-2334-392

1 **Turn off power** at the service panel and remove the existing wall switch.

Coupez le courant sur le panneau d'alimentation et retirez l'interrupteur mural actuel.

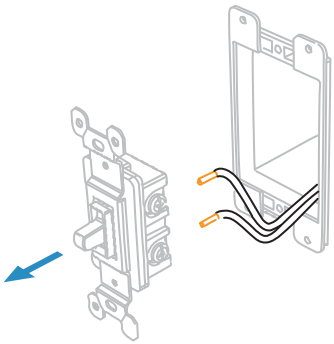

2 Unfold all of the wires from within the junction box. Separate the black wires and cap them with wire nuts.

Déroulez tous les conducteurs et sortez-les de la boîte de jonction. Séparez les conducteurs et protégez-les en installant des capuchons de connexion aux extrémités.

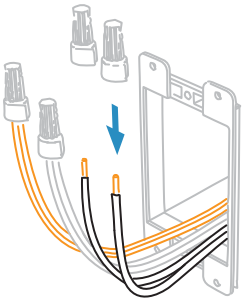

3 **Turn on power** and use a voltage detector to identify the live wire; this is your line wire.

Remettez le courant et utilisez un détecteur de tension pour trouver le fil sous tension; ceci est votre fil de ligne.

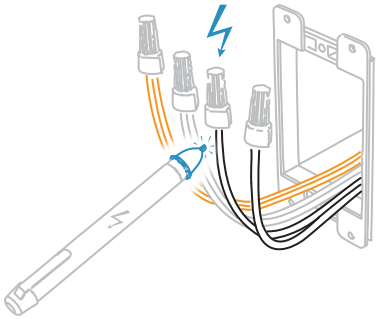

4 **Turn off power** and connect the corresponding wires from the junction box with the Insteon Keypad and cap them with wire nuts.

Coupez le courant et raccordez les conducteurs correspondants de la boîte de jonction au Keypad d'Insteon et protégez-les en installant des capuchons de connexion aux extrémités.

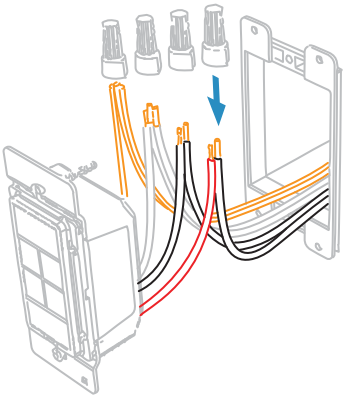

5 Install the Insteon Keypad, attach the wall plate and **turn on power.**

Installez le Keypad d'Insteon, puis fixez la plaque murale et **remettez le courant.**

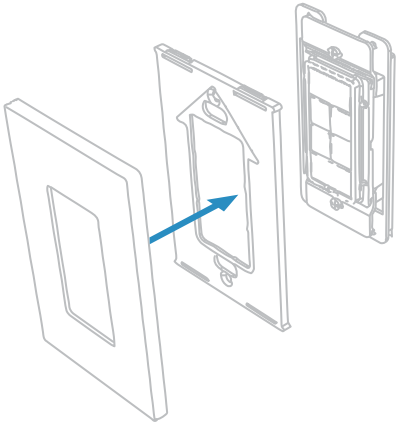

6 Follow the on-screen instructions in the Insteon app to add Dimmer Keypad.

Suivez les instructions à l'écran de l'appli Insteon pour ajouter le Keypad.

For more documentation, visit:
Pour plus d'informations, veuillez visiter :
insteon.com/get-started-2334-392